BAXI

INSTALLATION INSTRUCTIONS

BAXI BH Type II Venting System
Single Wall & Concentric Vent System

Keep these installation instructions with the appliance for maintenance

⚠ WARNING / ADVERTISSEMENT

Risk of carbon monoxide poisoning or fire due to joint separation or pipe breakage! Improper installation could result in death or serious injury. Read these instructions and understand all requirements, including requirements of authority having jurisdiction, before beginning installation.

Risque d'intoxication au monoxyde de carbone ou d'incendie dû à la séparation des articulations ou à la rupture de tuyau! Une mauvaise installation pourrait entraîner la mort ou des blessures graves. Lisez ces instructions et comprenez toutes les exigences, y compris les exigences de l'autorité ayant compétence, avant de commencer l'installation.

- Examine all components for possible shipping damage prior to installation.
- Proper joint construction is essential for a safe installation. Follow these instructions exactly as written.
- Do not mix products or instructions from multiple manufactures.
- Different manufacturers utilize different methods for joining vent sections. Proper joint assembly is essential for a safe installation. Follow these instructions exactly as written. Check integrity of joints upon completion of assembly.
- Venting must be free to expand and contract and shall be supported in accordance with these instructions.
- Check for proper joint construction when joining pipe to fittings.
- Check for unrestricted vent movement through walls, ceilings, and roof penetrations.

C ETL LISTED Intertek

We are proud that BAXI BH Type II Venting System conforms to:

ULC-S636

This manual has been prepared for use with the appropriate Boiler Installation, Operation and Maintenance Manual.

Baxi N.A.
2201 Dwyer Avenue, Utica, NY 13501
Tel. 844 422 9462
www.baxiboilers.com
PN 240013192 REV A , [10/31/2020]

CONTENTS

Introduction 3
General Installation Guidelines 4
Gasket Placement 5
Field Cutting Rigid Vent Lengths 5
Joint Connections & Vent Clamp Installation 6
Vent Support Horizontal 7
Vent Support Vertical 7
Vent Pitch 7
Vertical Installation (Rigid, Through The Roof) 8
Vertical Installation (Through A Masonry Chimney) 9
Vertical Termination (Masonry Chimney) 10
Horizontal Single Wall, Through The Wall Installation 11
Horizontal Vent Terminations 12
Basic Coaxial Installation Instructions 14
Horizontal Concentric Vent System 15
Vertical Concentric Vent System 16
Component list 16

DIRECTIVES D'INSTALLATION 17-32

Become familiar with symbols identifying potential hazards.

This is the safety alert symbol. Symbol alerts you to potential personal injury hazards. Obey all safety messages following this symbol to avoid possible injury or death.

DANGER

Indicates a hazardous situation which, if not avoided, WILL result in death or serious injury.

CAUTION

Indicates a hazardous situation which, if not avoided, could result in minor or moderate injury.

WARNING

Indicates a hazardous situation which, if not avoided, could result in death or serious injury.

NOTICE

Used to address practices not related to personal injury.

INTRODUCTION

BAXI BH Type II Venting System is manufactured from polypropylene and has been tested and listed by ULC-S636 for use with Category IV and Direct Vent (US) and Gas-Vent-BH, Class II C (Canada) Residential, Commercial and Industrial gas fired appliances.

BAXI BH Type II Venting System is ULC-S636 rated for use with maximum flue gas temperatures of 230°F (110°C).

As part of regular equipment maintenance, check for vent system integrity and blockage.

All installations shall conform to the requirements of the authority having jurisdiction or, in the absence of such requirements: In Canada: CAN/CGA-B149.1 or CAN/CGA-B149.2. Permits may be required before an installation can begin.

Before installation, each vent component must be inspected for possible shipping damage and correct seal placement.

Read, understand and comply with these installation instructions.

These installation instructions comply with ULC-S636.

Refer to the appliance manufacturer's installation instructions for appliance adaptors, terminations and maximum allowable vent length.

BAXI BH Type II Venting System vent components shall be used throughout the entire vent system. Do not mix with other vent manufacturer's products.

Keep these installation instructions with the appliance for maintenance

GENERAL INSTALLATION GUIDELINES

Property damage, personal injury or death can result if these instructions are not followed. They are a guide for professional installers generally familiar with the installation and maintenance of heating equipment and related vent systems.

⚠ WARNING

Asphyxiation, Burn, Fire hazard! Do not use solvents (e.g. paint thinners, etc.) or adhesives other than those recommended by the plastic vent system manufacturer if applicable. Adhesives or sealants are to be used within their marked time limitations.

- Safe operation of a system is based on the use of parts supplied by the manufacturer and the performance of the system may be affected if the combination of these parts is not used in actual building construction.
- Do not install BAXI BH Type II Venting where ambient air temperature can exceed 300°F (148°C).
- BAXI BH Type II Venting may be installed at zero clearance to combustible materials.
- Masonry chimneys or existing B-vents may be used as passage ways for BAXI BH Type II Venting provided no other appliances are or will be connected.
- Appliances may be fired up immediately after an BAXI BH Type II Venting system is installed and inspected. Acceptance of the system is dependent upon full compliance with the installation instructions.
- Free standing components (i.e. above the roof) may not exceed a maximum vertical height of 59" (1.5m) without additional support.
- Locate terminations to protect against possible contact from objects.
- Unless approved by the appliance manufacturer, only one appliance may be connected to a vent system.
- A Condensate Drain shall be installed in the vent system as close to the flue outlet as possible unless the appliance is designed to manage condensate.
- Frame openings in walls or roofs to provide support and attachment of termination assemblies.
- The framing of openings in ceilings and floors are to provide firestopping in joist areas and install firestop spacer assemblies as appropriate.
- Plastic venting shall not pass through rated fire seperations.
- Insulation or other materials shall not be placed in required clearance spaces surrounding the vent unless specified in the installation instructions.
- BAXI BH Type II Venting systems expand and contract slightly during heating cycles and shall be installed following these instructions.
- Field supplied supports of clam shell design having a minimum threaded rod diameter of 5/16" (8mm) are permissible.
- For exterior components only, a single stainless steel screw may be used to fix direction of vent.
- Rain Caps are not required.
- It is recommended that the system be checked once a year by a qualified serviceman.
- For Category IV boilers, refer to boiler manufacturer's Installation, Operation, and Maintenance Manual (IOM's) for maintaining proper ventilation and air circulation.
- See the boiler's Installation, Operation and Maintenance Manual (IOM's) for complete options and details on possible vent configurations.

⚠ WARNING

Asphyxiation hazard! Damaged gaskets may cause leakage of dangerous levels of carbon monoxide or property damage due to condensate leaks. Check for leaks, replace any damaged gaskets immediately.

Figure 1 - Correct Fitted Correctly

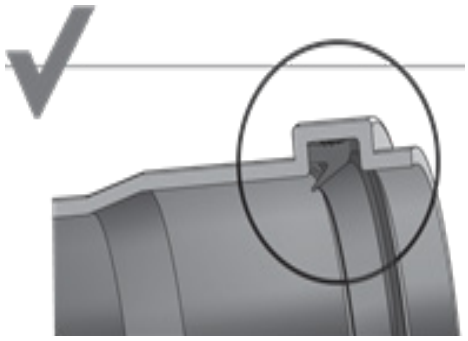

GASKET PLACEMENT - See Figures 1 and 2

- Gaskets are factory installed in all components.
- If a gasket is missing or damaged, it shall be replaced by a correctly sized, BAXI BH Type II Venting supplied gasket.
- Make sure gasket bead and gasket itself are clean, then insert the new gasket per drawing as shown to the right.
- Gasket shall fit evenly within the gasket bead.

Figure 2 - Gasket NOT fitted Correctly

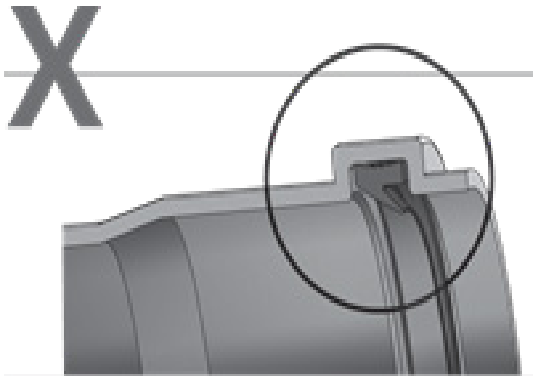

FIELD CUTTING RIGID VENT LENGTHS - See Figure 3

- Use trade tools such as a hack saw to create a perpendicular, clean cut.
- Deburr cut end to avoid damage to the gasket.
- Remove debris from inside the pipe prior to assembly.

Figure 3 - Draw Cutting Line

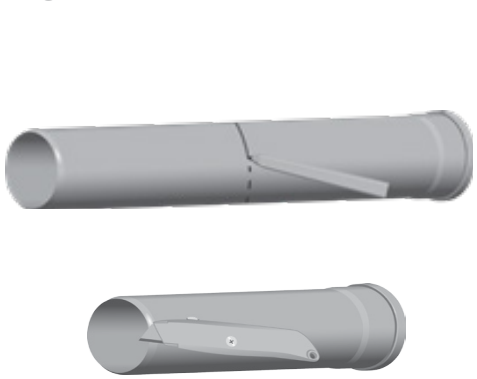

JOINT CONNECTIONS & VENT CLAMP INSTALLATION

- Each female-end of every vent length or component features a factory installed gasket. Before assembly, make sure gaskets are in place correctly.
- Water can be used as a lubricant on male end of vent pipe for ease of assembly.
- Install clamp as shown in Figures 4, 5 and 6 for horizontal and vertical applications.
- Open clamp slightly by separating circular areas from each other.
- Slide male end of first pipe through open clamp so the shoulder of the female end of the pipe stops the clamp from sliding off the pipe. See Figures 5 and 6.
- Insert the male end of the second pipe into the clamp on the "up" etched side. Force the two pipes together.
- Verify the two pipes are secure together with clamp in place.

NOTE: to meet requirements of ULC-S636, the vent clamps shall be used on 80 mm and 110 mm venting components.

Figure 4 - Clamp for Natalini Vent Piping

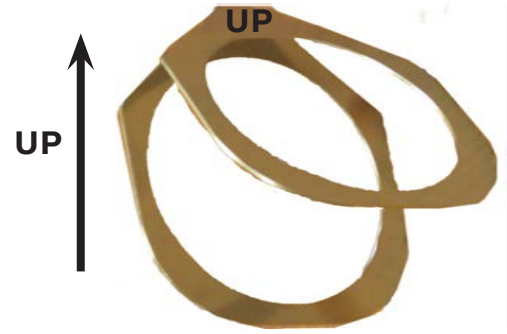

Figure 5 - Hoizontal Installation for Natalini Vent Piping with Clamp

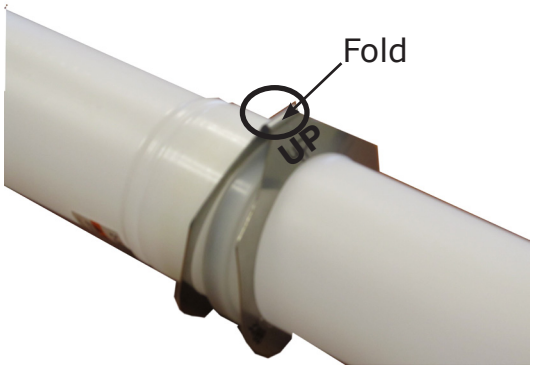

Figure 6 - Vertical Installation for Natalini Vent Piping with Clamp

VENT SUPPORT See Figure 7

- Use split ring pipe hanger or equivalent to support the vent pipe, select the size of the hanger to allow for the pipe to expand and contract. See chart below for details.
- Use only rigid vent lengths for horizontal, vertical, and wall mounted vent configurations.
- Install support brackets onto solid wall studs, ceiling joists or surfaces.
- Space support brackets no more than 39″ (1m) apart and adjacent to the joint.
- Use additional support brackets at directional changes, such as Elbows or Tee sections as needed.
- Install support brackets into solid wall studs, ceiling joists, or other surfaces.

Pipe Configuration	Pipe OD Size		Hanger Minimum ID Size	
Twin	80 mm	3.14"	86.35 mm	3.5"
Twin	110 mm	4.33"	116.35 mm	4.5"
Coaxial	100 mm	3.93"	106.35 mm	4.0"
Coaxial	125 mm	4.92"	131.35 mm	5.5"
Coaxial	160 mm	6.29"	166.35 mm	6.5"

Figure 7 - Venting Support Brackets

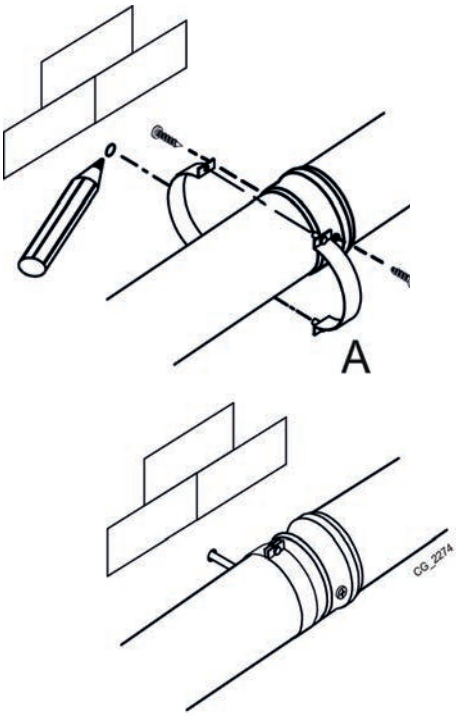

VENT PITCH

- Male ends of all components shall point and pitch back at a minimum of 1/4″ per foot back towards the appliance to assure free condensate flow to the appliance.

Figure 8 - Firestops

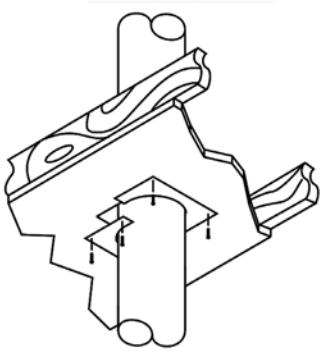

FIRESTOPS See Figure 8

- Firestops are required at each ceiling/floor penetration including an attic. Firestops are not required at the roof deck penetration.
- Cut and/or frame hole. See Table below.
- Slide the two halves together and attach to the ceiling using either 8 penny nails or #8 1-1/2in wood screws at each of the four corners and at the two overlapping sides.

WALL AND CEILING PENETRATION SIZING TABLE				
	Vent Diameter			
Termination	3″	4″	5″	6″
Concentric Vertical or Horizontal	5 ⅛”” 130mm	6 ⅛”” 155mm	7 ⅛” 180 mm	8 ⅛” 206 mm
Twin Pipe Horizontal	8 ⅜” x 3 ⅞” 212 x 85mm	9” x 4 ⅜” 228 x 100mm	N/A	N/A
Twin Pipe Horizontal (Framing dimensions)	8 ⅞” x 3 ⅞” 225 x 98mm	9 ⅜” x 4 ⅜” 238 x 112mm	N/A	N/A
Single Horizontal	3 ⅜” “ 85mm	4” “ 100mm	N/A	N/A
Single Horizontal Class (Framing dimensions)	3 ⅞ 98mm	4 ⅜ 112mm	N/A	N/A
Single Pipe Vertical	3 ¾” 96mm	4 ½” 114mm	N/A	N/A

VERTICAL INSTALLATION (RIGID, THROUGH THE ROOF)

- The vent pipe may be installed at zero clearance to combustible materials.
- Install the twin pipe appliance adaptor as approved by the appliance manufacturer.
- Add vent lengths, elbows and condensate drain(s) as needed to reach the final vertical vent run.
- If horizontal run is more than 39" (1m), install support brackets onto solid ceiling joists or surfaces.
- Pitch any horizontal portion of vent system at an angle of no less than ¼" per foot towards the appliance.
- Install a support bracket at any change in direction.
- On vertical runs, install support brackets no more than 78" (2m) apart.
- Install support brackets onto solid wall studs or surfaces.
- Opening in roof deck should be cut slightly larger than the vent diameter.
- When using a termination, terminate standard vent pipe so top female end remains below the roof flashing.
- Insert termination (black) into the top of the standard vent pipe.
- Slip an approved Roof Boot (such as Oatey) or custom flashing over the end pipe.
- Use appropriate roof flashing for the roof type. On a pitched roof, use an Adjustable Flashing for 0/12 to 5/12 pich and a Steep Roof Flashing for 5/12 to 12/12 pitched roofs. On a flat roof, us a Flat Roof Flashing.
- Follow flashing manufacturer's instructions to correctly seal the roof penetration.
- Insert a Bird Screen into End Pipe (per local code).
- Vertical termination greater than 59" (1.5m) beyond the roof line shall be supported by braces or guy wires.
- The maximum vertical run shall not exceed 30 feet.

Figure 9 - Vertical - Rigid, Through the Roof

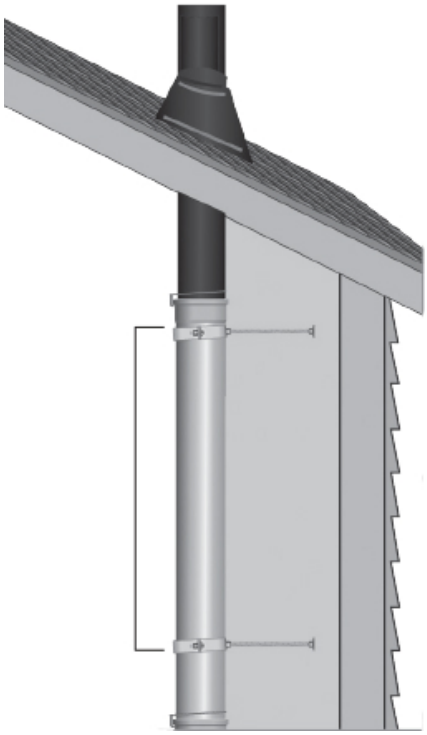

VERTICAL INSTALLATION (THROUGH A MASONRY CHIMNEY)

- When using a masonry chimney as a passageway, the chase shall be structurally sound and free of any debris or obstructions.
- Multiple vent or air intake systems may be installed into one chase, take care to avoid any exhaust recirculation.
- Affix Spacers onto each vent or air intake (offset them), then pull or lower them individually or bundled, into the chase.
- To avoid condensate pooling and damage to the vent, offsets shall exceed 45°. Multiple offsets are allowed in a chase.
- Vent components expand slightly during normal operation. Rigid pipe may expand upwards through the Chimney Cover.
- Install a Base Support bracket just below the entry point into the chase.
- Measuring from the Base Support, attach Spacers at intervals of 78" (2m) or less to the vent pipe.

NOTE: Spacers serve to keep vent pipe away from rough surfaces, avoiding damage to the pipe during installation or normal operation. They do not have a support function. Attach Spacers to the pipe even if the chase is larger than the reach of the Spacers.

Figure 10 - Vertical Through a Masonry Chimney

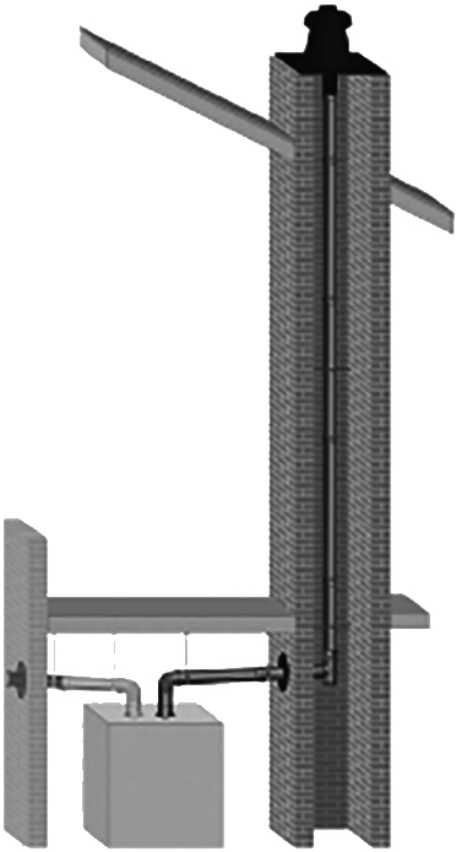

Figure 11 - Spacers

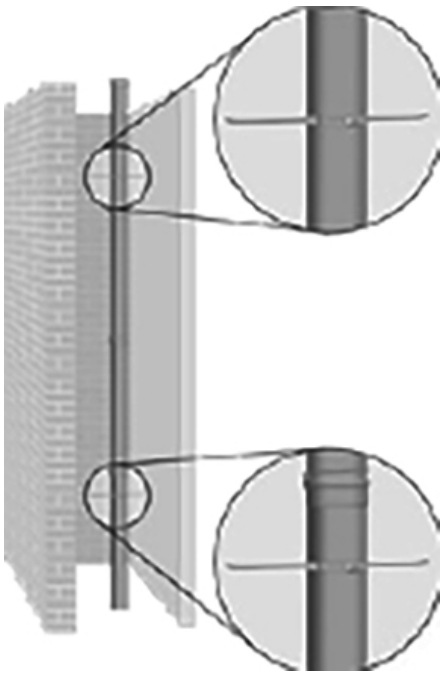

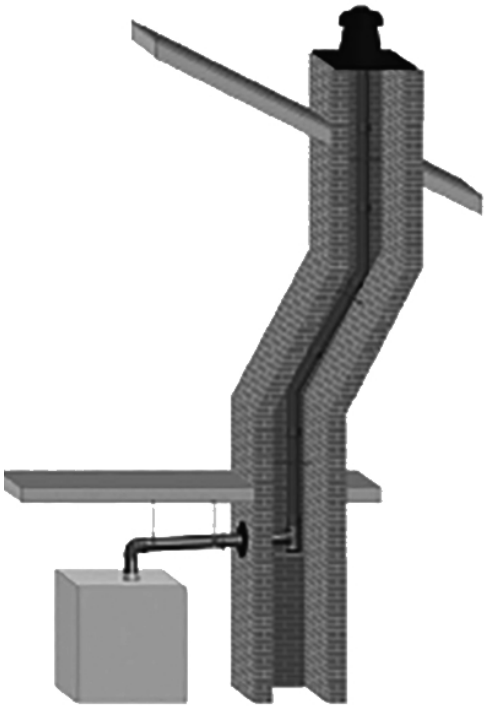

VERTICAL INSTALLATION (THROUGH MASONRY CHIMNEY) (CONT.)

- Pull assembled rigid sections (see *Joint Connections*) up to the top (lowering from the top is an option, see Installation Tool).
- Slip a Connector Ring over the bottom of the vent pipe (see *Joint Connections*).
- Click the Connector Ring onto the base support. See Figure 12.
- Insert Stem of base support into base support bracket. Install lock washer onto the stem.
- From the Base Support, make the connection to the appliance with rigid components, following Horizontal Installation instructions.
- Use a Wall Plate to seal masonry around vent pipe.
- Do not mortar vent. Mortar adversely effects vent.

Figure 12 - Install Base Support Bracket and Lock Washer

VERTICAL TERMINATION (MASONRY CHIMNEY)

Figure 13 - End Pipe with Chimney Cover

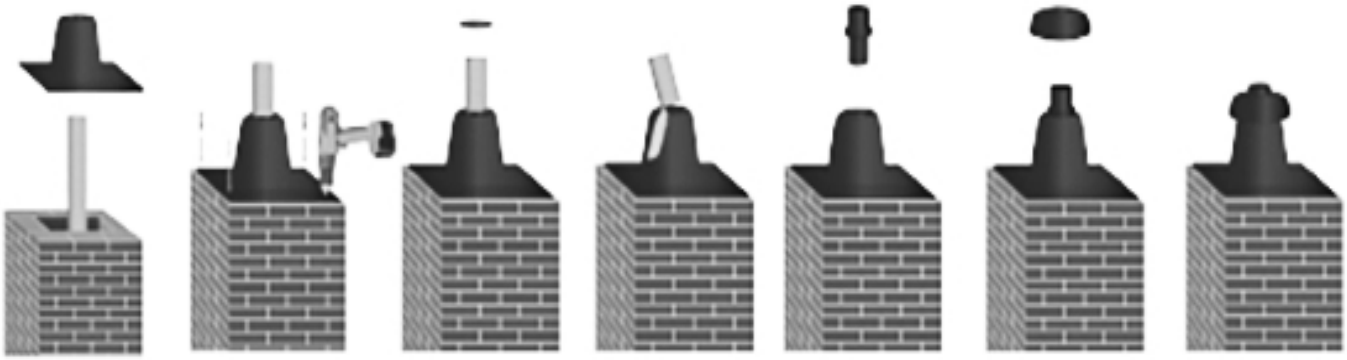

- Terminate standard vent pipe so that the top female end remains below the top of the Chimney Cover (field supplied).
- Insert End Pipe (black) into the top of the standard vent pipe.
- Slip Chimney Cover over End Pipe.
- Anchor the Chimney Cover to masonry per cover manufacturer's instructions.
- Insert a Bird Screen into End Pipe (per local code).

HORIZONTAL SINGLE WALL, THROUGH THE WALL INSTALLATION

- Total equivalent vent length may not be greater than specified in the appliance manufacturer's instructions.
- Find the best suitable spot to penetrate the wall based on ANSI Z223.1 specifications.
- Since the vent pipe can be installed at zero clearance, cut a hole (key hole saw) slightly larger than the OD of the gasket bead.
- If horizontal run is more than 39" (1m), install Support Brackets onto solid ceiling joists or surfaces.
- Pitch any horizontal portion of the vent system at an angle of no less than three (3) degrees or ¼" per foot towards the appliance.
- Install the appliance twin pipe adaptor as approved by the appliance manufacturer.
- Add vent lengths, elbows and condensate drain(s) as needed to reach the wall penetration (see Joint Connections).
- If the vent termination is in an area that will be exposed to direct sun light, use of UV stabilized vent components (black) outside the building is recommended.
- Seal the wall area around the vent with silicone.

FIGURE 14 - Twin Pipe Separated Horizontal Flue Termination

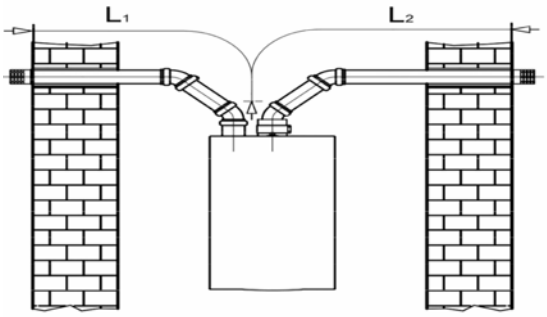

This Termination can be used on:

2" / 60 mm ON 165/205

3" / 80 mm ON ALL SIZES vent only

FIGURE 15 - Twin Pipe Separated Horizontal Flue Termination

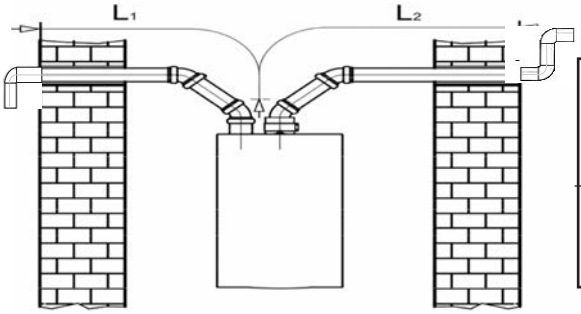

This Termination can be used on:

2" / 60 mm ON 165/205

3" / 80 mm ON ALL SIZES vent only

FIGURE 16 - Twin Pipe Separated Horizontal Flue Termination With Tee On Exhaust

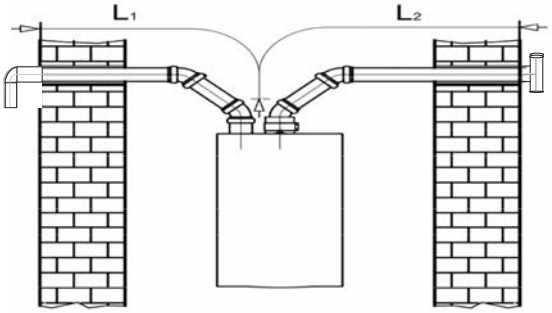

This Termination can be used on:

2" / 60 mm ON ALL SIZES

3" / 80 mm ON ALL SIZES vent only

HORIZONTAL VENT TERMINATIONS

- If going straight through a wall, the vent shall not extend more than 12" (305mm) from the wall's exterior.
- Termination Tees, 45° or 90° elbows may be used to direct flue gases in desired directions.
- Snorkel configurations may be used when wall penetration does not meet "V" location specifications.
- Any vertical portion of a vent or air intake that is outside the building shall be secured to the building with Support Clamps.
- Install Bird Screens into any exterior vent or air intake opening (optional).

FIGURE 17 - Single Wall Exhaust and Air Intake Minimum Distance Center to Center

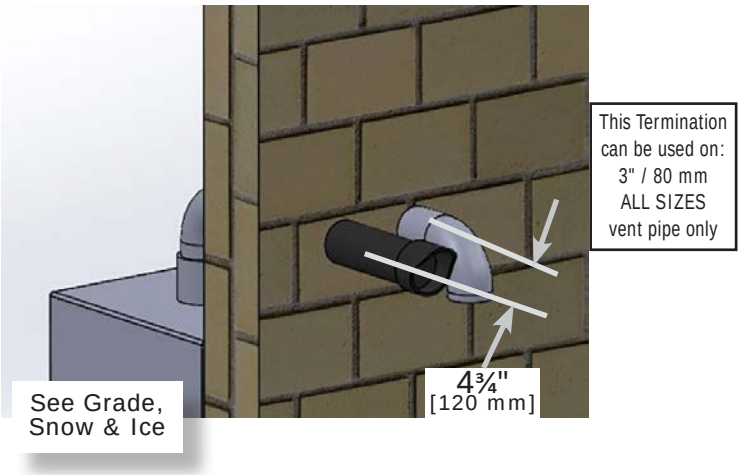

⚠ WARNING

Asphyxiation Hazard! Maintain 12" of clearance above the highest anticipated snow level or grade or whichever is greater. Please refer to your local codes for the snow level in your area. Failure to follow these instructions could result in death or serious injury.

All vent pipe and combustion air pipe and fittings shall comply with the following:
Use only manufacturer approved venting materials or venting materials primer and glue approved to: ULC S636 in Canada.

FIGURE 18 - Flue Terminal Location

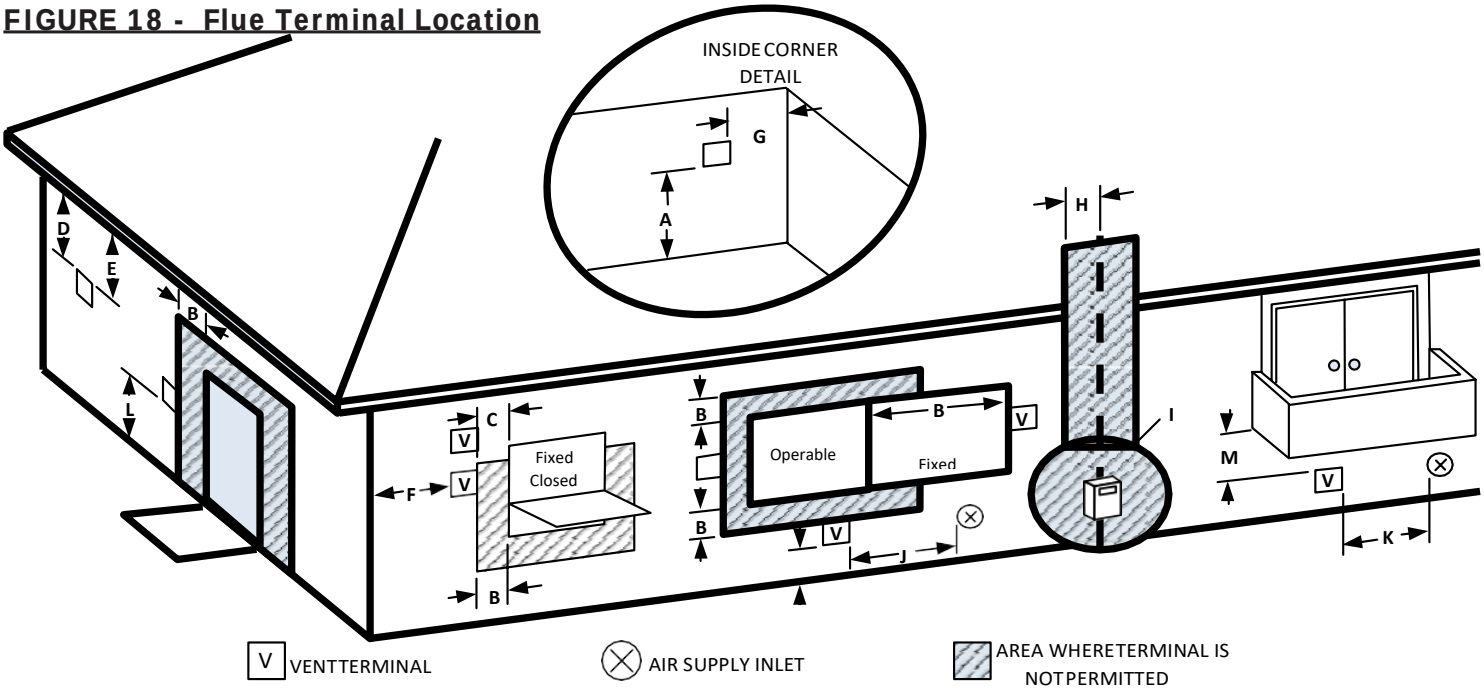

Vent Termination Minimum Clearances			
		US Installations	Canadian Installations
A	Clearance above grade, veranda, porch, deck, or balcony	12" (305 mm)	12" (305 mm)
B	Clearance to window or door that may be opened	12" (305 mm)	3 ft. (0.9 m)
C	Clearance to permanently closed window	*12" (305 mm)	*12" (305 mm)
D	Vertical Clearance to ventilated soffit located above the terminal within a horizontal distance of 2 feet (610 mm) from the center line of the terminal	18" (457 mm)	18" (457 mm)
E	Clearance to unventilated soffit	18" (457 mm)	18" (457 mm)
F	Clearance to outside corner	9" (229 mm)	9" (229 mm)
G	Clearance to inside corner	36" (456 mm)	36" (456 mm)
H	Clearance to each side of center line extended above meter/ regulator assembly	3 ft. (0.9 m) within a height of 15 ft. (4.5 m) above the meter/ regulator assembly	3 ft. (0.9 m)
I	Clearance to service regulator vent outlet	3 ft. (0.9 m)	3 ft. (0.9 m)
J	Clearance to non-mechanical air supply inlet to building or the combustion air inlet to any other appliance	12" (305 mm)	3 ft. (0.9 m)
K	Clearance to mechanical air supply inlet	*3 ft. (0.9 m)	6 ft. (1.8 m)
L	Clearance above paved sidewalk or paved driveway located on public property	*7 ft. (2.1 m)	7 ft. (2.1 m) †
M	Clearance under veranda, porch, deck or balcony	*12" (305 mm) ‡	12" (305 mm)‡
† A vent shall not terminate directly above a sidewalk or paved driveway that is located between two single family dwellings and serves both dwellings.		*For clearances not specified in ANSI Z223.1/NFPA 54 or CSA B149.1, clearance will be in accordance with local installation codes and the requirements of the gas supplier and these installation instructions.	
‡ Permitted only if veranda, porch, deck or balcony is fully open on a minimum of one side beneath the floor.			

Note: Local Codes or Regulations may require different clearances. Flue terminal must be exposed to external air and position must allow the free passage of air across it at all times. In certain weather conditions the terminal may emit a plume of steam. Avoid positioning terminal where this may cause a nuisance.

BASIC COAXIAL INSTALLATION INSTRUCTIONS

Joint Connection

- Vent connections must be firmly pressed together so the gaskets form an airtight seal.
- To ensure optimum joint connection, secure with two #8 x 3/4" self tapping screws provided. Screw through pre-drilled holes in metal female socket.
- Secure vent to the wall or ceiling with pipe clamps or perforated hanger iron.

Condensation Management

- Horizontal vent lengths shall pitch a minimum ¼" per foot to the appliance.

Appliance connection (female appliance top)

- Insert the male end of a vent component into the female appliance top.

Shortening of vent extensions

- The inside pipe should always extend 0.4" (10 mm) beyond the white outside pipe on male end of the vent extension.
- Always cut the male end of the vent pipe extension. Do not attempt to cut the female end.
- When cutting to size outer vent lengths overlap by 1.25" (37mm).
- Deburr both air intake (outer) and exhaust (inner). Failure to do so may result in gasket damage.

FIGURE 19 - Joint Connections

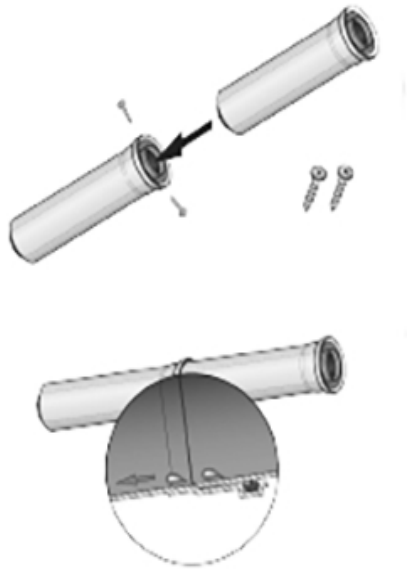

FIGURE 20 - Female Appliance Connection

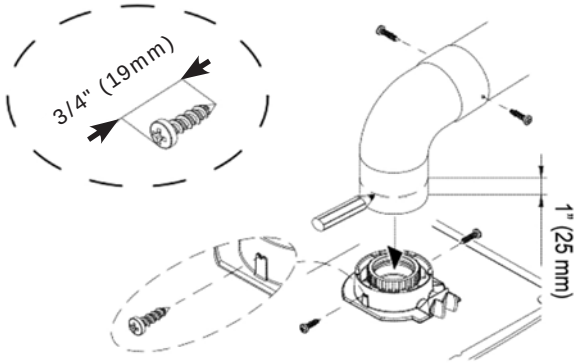

FIGURE 21 - Shortening of Vent Extensions

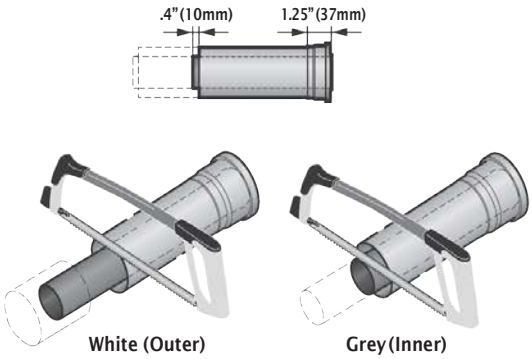

⚠ WARNING

Improper installation of vent system and components, or failure to follow all installation instructions, can result in property damage or serious injury.

HORIZONTAL CONCENTRIC VENT SYSTEM

Identify the Vent Location

- Connect flue elbow to top of boiler and adjust direction of elbow to desired orientation (rear, right or left).
- Measure distance from outside wall face to elbow, this dimension will be known as 'X", add distance "Y" + 2" (60mm) to "X" this is the total dimension of the vents. See Figure 22.
- Mark dimension from above on outer aluminum intake vent. Measure length of waste material, and transfer dimension to inner grey flue pipe.
- Remove waste from both vents (flue and air). Verify cut ends are square and free from burrs. Insert flue back into intake air vent and pass them through hole in wall.
- Check all measurements before cutting. Clearance to combustible materials is zero when using coaxial vent system.
- After installing venting use calibrated analyzer to verify there is no recirculation of combustion.
- Ensure termination is positioned with slots at the bottom.

Final Installation of the Vent System

- After cutting the appropriate length, position the Wall Plate and slide the Horizontal Termination through the hole in the wall. Position the Wall Plate around the male end of the Termination.
- Slide the male end of the Termination into the 87° Vent Pipe Elbow.
- Secure the system with an appropriate Termination Support Clamp.
- Fill the gaps between the wall and the vent.

FIGURE 22 - Concentric Vent System

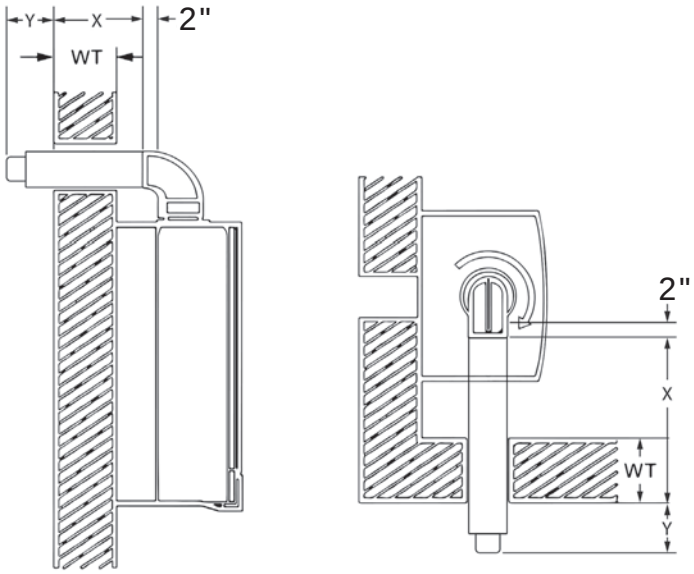

WT = Wall Thickness

Note: 2" is insertion depth of straight pipe to elbow.

FIGURE 23 - Horizontal Concentric Vent System

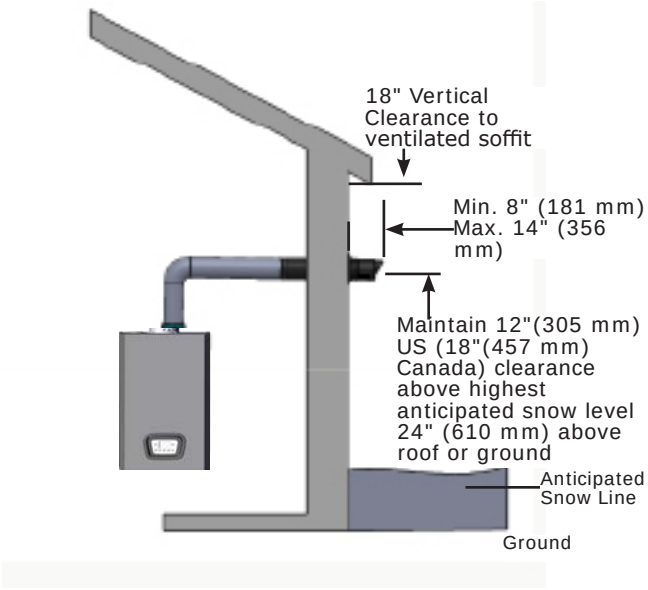

VERTICAL CONCENTRIC VENT SYSTEM

Identify the vent location

- Determine the location where the roof discharge terminal will be installed.
- Taking into account the angle of the roof, cut the hole with a dimension that allows the vertical discharge roof terminal to be installed.

Cut to Fit

- The terminal may be shortened by cutting both the inside and outside pipes. See basic Concentric installation instructions for shortening.
- Deburr both air intake (outer) and exhaust (inner). Failure to do so may result in gasket damage.

Mounting the vent system

- Vent connections shall be firmly pressed together so the gaskets form an air tight seal.
- Secure the system with appropriate Termination Support Clamp.

FIGURE 24 - Vertical Concentric Vent System

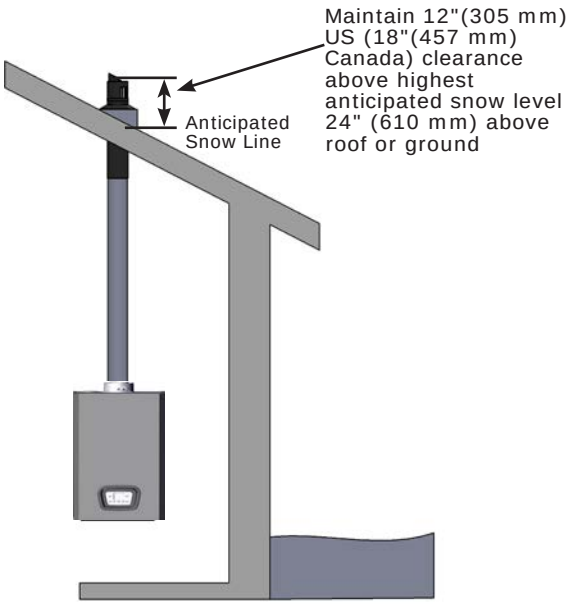

COMPONENT LIST

Kit Number	Description - Each Kit Includes Instructions and Label
550004186	COAXIAL PIPE 1M 60MM/100MM
550004187	COAXIAL ELBOW 90 DEG 60MM/100MM
550004188	COAXIAL ELBOW 45 DEG 60MM/100MM
550004189	COAXIAL HORZ VENT TERM 60MM/100MM
550004190	COAXIAL VERT VENT TERM 60MM/100MM
550004191	TWIN PIPE ADAPTER 60MM/100MM TO 80MM
550004192	TWIN PIPE 1M 80MM
550004193	TWIN PIPE ELBOW 90 DEG 80MM
550004194	TWIN PIPE ELBOW 45 DEG 80MM
550004195	TWIN PIPE HORIZ VENT TERM 80MM
550004196	TWIN PIPE VERT VENT TERM 80MM
550004197	COAXIAL PIPE 1M 80MM/125MM
550004198	COAXIAL ELBOW 90 DEG 80MM/125MM
550004199	COAXIAL ELBOW 45 DEG 80MM/125MM
550004200	COAXIAL HORZ VENT TERM 80MM/125MM
550004201	COAXIAL VERT VENT TERM 80MM/125MM
550004202	TWIN PIPE ADAPTER 80MM/125MM TO 80MM

Kit Number	Description - Each Kit Includes Instructions and Label
550004203	COAXIAL PIPE 1M 110MM/160MM
550004204	COAXIAL PIPE ELBOW 90 DEG 110MM/160MM
550004205	COAXIAL PIPE ELBOW 45 DEG 110MM/160MM
550004206	COAXIAL HORZ VENT TERM 110MM/160MM
550004207	COAXIAL VERT VENT TERM 110MM/160MM
550004208	TWIN PIPE ADAPTER 110MM/160MM TO 110MM
550004209	TWIN PIPE 1M 110MM
550004210	TWIN PIPE ELBOW 90 DEG 110MM
550004211	TWIN PIPE ELBOW 45 DEG 110MM
550004212	TWIN PIPE HORIZ VENT TERM 110MM
550004213	TWIN PIPE VERT VENT TERM 110MM
Kit Number	**Description - Each Kit Listed Below Includes Instructions**
550004214	STL,FIRESTOP,TWIN PIPE,80MM
550004215	STL,FIRESTOP,COAX,60/100MM
550004216	STL,FIRESTOP,TWIN PIPE,110MM
550004217	STL,FIRESTOP,COAX,80/125MM
550004218	STL,FIRESTOP,COAX,110/160MM

BAXI
Baxi N.A. 2201 Dwyer Avenue, Utica, NY 13501
Tel. 844 422 9462
www.baxiboilers.com

All specifications subject to change without notice.
©2020 Baxi N.A.

BAXI

DIRECTIVES D'INSTALLATION

Système de ventilation BAXI BH de type II à paroi simple et système de ventilation concentrique

Conservez ces directives d'installation avec l'appareil pour l'entretien

⚠ AVERTISSEMENT / PUBLICITÉ

Risque d'intoxication au monoxyde de carbone ou d'incendie dû à la séparation des articulations ou à la rupture de tuyau! Une mauvaise installation pourrait entraîner la mort ou des blessures graves. Lisez ces instructions et comprenez toutes les exigences, y compris les exigences de l'autorité ayant compétence, avant de commencer l'installation.

Risque d'intoxication au monoxyde de carbone ou d'incendie dû à la séparation des articulations ou à la rupture de tuyau! Une mauvaise installation pourrait entraîner la mort ou des blessures graves. Lisez ces instructions et comprenez toutes les exigences, y compris les exigences de l'autorité ayant compétence, avant de commencer l'installation.

- Avant l'installation, examiner tous les composants pour repérer tout dommage possible subi lors de l'expédition.
- Une bonne construction des joints est essentielle pour une installation sûre. Suivez ces instructions exactement comme elles sont écrites.
- Ne mélangez pas les produits ou les instructions de plusieurs fabricants.
- Les différents fabricants utilisent des méthodes différentes pour assembler les sections de ventilation. Un assemblage correct des joints est essentiel pour une installation sûre. Suivez ces instructions exactement comme elles sont écrites. Vérifiez l'intégrité des joints une fois l'assemblage terminé.
- La ventilation doit être libre de prendre de l'expansion et doit être soutenue conformément à ces instructions.
- Vérifier que les joints entre les tuyaux et les raccordements sont adéquats.
- Vérifiez que le mouvement de la ventilation n'est pas entravé par les murs, les plafonds et les ouvertures du toit.

C ETL LISTED Intertek

Nous sommes fiers du fait que le système de ventilation BAXI BH de type II soit conforme à la norme :

ULC-S636

Ce manuel a été préparé pour être utilisé avec le manuel d'installation, d'utilisation et d'entretien de la chaudière approprié.

Fabriqué par :
Baxi N.A.
2201 Dwyer Avenue, Utica, NY 13501
Tél. 844 422-9462
www.baxiboilers.com
PN 240013192 REV A, [31/08/2020]

Table des matières

Introduction.....19
Directives générales d'installation.....20
Placement du joint d'étanchéité.....21
Longueurs des évent rigides de coupe de terrain.....21
Connexions des joints et installation des colliers de serrage de l'évent.....22
Support d'évent horizontal.....23
Support d'évent vertical.....23
Emplacement d'évent.....23
Installation verticale (rigide, à travers le toit).....24
Installation verticale (à travers une cheminée de maçonnerie).....25
Extrémité verticale (cheminée de maçonnerie).....26
Mur simple horizontal, installation à travers le mur.....27
Les extrémités d'évent horizonales.....28
Directives de base pour l'installation coaxiale.....30
Système de ventilation concentrique horizontale.....31
Système de ventilation concentrique verticale.....32
Liste des composants.....32

Familiarisez-vous avec les symboles identifiant les dangers potentiels.

Il s'agit d'un symbole de mise en garde de sécurité. Ce symbole sert à avertir l'utilisateur d'un danger de blessure. Il est important de respecter les consignes de sécurité qui suivent ce symbole afin d'éviter tout risque de blessure ou de décès.

DANGER

Indique une situation dangereuse qui, si elle n'est pas évitée, ENTRAÎNERA la mort ou des blessures graves.

AVERTISSEMENT

Indique une situation dangereuse qui, si elle n'est pas évitée, pourrait entraîner des blessures mineures ou modérées.

MISE EN GARDE

Indique une situation dangereuse qui, si elle n'est pas évitée, pourrait entraîner la mort ou des blessures graves.

AVIS

Sert à identifier des pratiques qui ne sont pas liées à des risques de blessures.

INTRODUCTION

Le système de ventilation BAXI BH de type II est fabriqué en polypropylène et a été testé et répertorié par Intertek selon les normes UL-1738 et ULC-S636 pour une utilisation avec les appareils à gaz de catégorie IV et à ventilation directe (États-Unis) et les appareils à gaz BH, classe II C (Canada) résidentiels, commerciaux et industriels.

Le système de ventilation BAXI BH de type II est conforme aux normes UL-1738 et ULC-S636 et peut être utilisé à des températures maximales de 110°C (230°F) pour les gaz de combustion.

Lors de l'entretien régulier de l'équipement, vérifiez l'intégrité et le blocage du système de ventilation.

Toutes les installations doivent être conformes aux exigences de l'autorité compétente ou, en l'absence de telles exigences, dans le respect, aux États-Unis du National Fuel Gas Code ANSI-Z223.1, NFPA 54, NFPA 211, au Canada du CAN/CGA-B149.1 ou du CAN/CGA-B149.2. Des autorisations peuvent être exigées avant qu'une installation puisse commencer.

Avant l'installation, chaque élément de l'évent doit être inspecté afin de détecter d'éventuels dommages dus au transport et de placer correctement les joints.

Lisez, comprenez et respectez ces directives d'installation.

Ces instructions d'installation sont conformes aux normes UL-1738 et ULC-S636.

Consultez les directives d'installation du fabricant de l'appareil pour connaître les adaptateurs d'appareils, les extrémités et la longueur maximale autorisée de l'évent. Pour les composants du système de ventilation BAXI BH de Type II approuvés UL-1738 et ULC-S636, consultez le catalogue des prix commerciaux de Baxi.

Les éléments de ventilation du système de ventilation BAXI BH de type II doivent être utilisés dans l'ensemble du système de ventilation. Ne pas mélanger avec les produits d'autres fabricants d'évent.

Conservez ces directives d'installation avec l'appareil pour l'entretien

DIRECTIVES GÉNÉRALES D'INSTALLATION

Le non-respect de ces instructions peut entraîner des dommages matériels, des blessures corporelles ou la mort. Elles constituent un guide pour les installateurs professionnels généralement familiarisés avec l'installation et l'entretien des équipements de chauffage et des systèmes de ventilation connexes.

⚠ MISE EN GARDE

Asphyxie, brûlure, risque d'incendie! N'utilisez pas de solvants (par exemple, des diluants pour peinture, etc.) ou de colles autres que celles recommandées par le fabricant du système de ventilation en plastique, le cas échéant. Les adhésifs ou les produits d'étanchéité doivent être utilisés dans les limites de temps qui leur sont imparties.

- Le fonctionnement sécuritaire d'un système repose sur l'utilisation de pièces fournies par le fabricant et la performance du système peut être affectée si la combinaison de ces pièces n'est pas utilisée dans la construction réelle du bâtiment.
- N'installez pas de ventilation BAXI BH de type II dans un endroit où la température de l'air ambiant peut dépasser 300 °F (148 °C).
- La ventilation BAXI BH de type II peut être installée à un dégagement zéro par rapport aux matériaux combustibles.
- Les cheminées de maçonnerie ou les évents B existants peuvent être utilisés comme voies de passage pour les évents BAXI BH de type II, à condition qu'aucun autre appareil ne soit ou ne sera connecté.
- Les appareils peuvent être mis en marche immédiatement après l'installation et l'inspection d'un système de ventilation BAXI BH de type II. L'acceptation du système dépend du respect intégral des directives d'installation.
- Les éléments autoportants (c'est-à-dire au-dessus du toit) ne peuvent pas dépasser une hauteur verticale maximale de 1,5 m (59 po) sans support supplémentaire.
- Localisez les extrémités pour les protéger contre un éventuel contact avec des objets.
- Sauf autorisation du fabricant de l'appareil, un seul appareil peut être raccordé à un système de ventilation.
- Un purgeur de condensat doit être installé dans le système de ventilation aussi près que possible de la sortie de la cheminée, à moins que l'appareil ne soit conçu pour gérer le condensat.
- Ouvertures dans les murs ou les toits pour permettre le support et la fixation des ensembles d'extrémité.
- L'encadrement des ouvertures dans les plafonds et les planchers doit fournir des feux dans les zones de joiste et installer des ensembles d'espaceurs firetop, selon le cas.
- La ventilation en plastique ne doit pas passer à travers les séparations coupe-feu.
- L'isolation ou d'autres matériaux ne doivent pas être placés dans les espaces de dégagement requis autour de l'évent, sauf si cela est spécifié dans les directives d'installation.
- Les systèmes de ventilation BAXI BH de type II se dilatent et se contractent légèrement pendant les cycles de chauffage et doivent être installés conformément à ces instructions.
- Les supports fournis sur le terrain de type coquille de palourde ayant un diamètre minimum de tige filetée de 5/16 po (8 mm) sont autorisés.
- Pour les composants extérieurs uniquement, une seule vis en acier inoxydable peut être utilisée pour fixer la direction de l'évent.
- Les chapeaux antipluie ne sont pas nécessaires.
- Il est recommandé de faire vérifier le système une fois par an par un technicien qualifié.
- Pour les chaudières de catégorie IV, consultez le manuel d'installation, d'utilisation et d'entretien (Installation, Operation, and Maintenance, IOM) du fabricant de la chaudière pour maintenir une ventilation et une circulation d'air adéquates.
- Consultez le manuel d'installation, d'utilisation et d'entretien (IOM) de la chaudière pour connaître toutes les options et les détails des configurations possibles de l'évent.

⚠ MISE EN GARDE

Danger d'asphyxie! Les joints endommagés peuvent provoquer des fuites de niveaux dangereux de monoxyde de carbone ou des dommages matériels dus à des fuites de condensat. Vérifiez s'il y a des fuites et remplacez immédiatement les joints endommagés.

Figure 1 - Bien ajusté

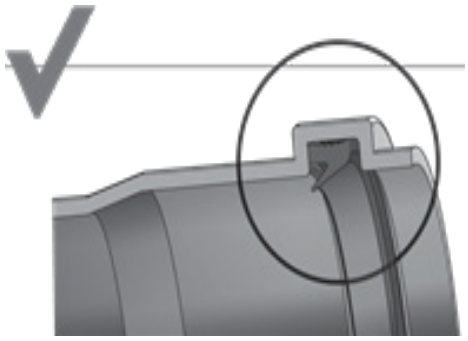

PLACEMENT DU JOINT D'ÉTANCHÉITÉ - voir figures 1 et 2

- Les joints d'étanchéité sont installés en usine dans tous les composants.
- Si un joint est manquant ou endommagé, il doit être remplacé par un joint correctement dimensionné, fourni par la ventilation BAXI BH de type II.
- Assurez-vous que le joint d'étanchéité et le joint lui-même sont propres, puis insérez le nouveau joint selon le dessin comme indiqué à droite.
- Le joint doit s'adapter uniformément dans le bourrelet du joint d'étanchéité.

Figure 2 - Joint d'étanchéité NON installé correctement

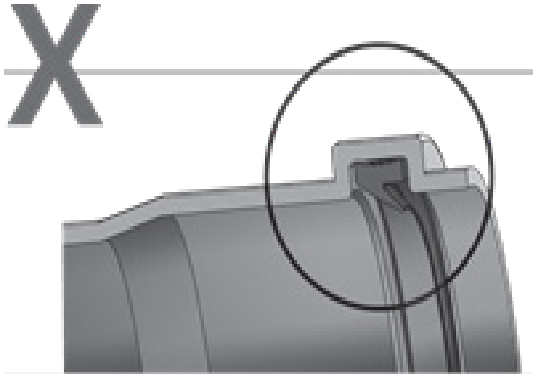

LONGUEURS DES ÉVENT RIGIDES DE COUPE DE TERRAIN - Voir figure 3

- Utilisez des outils commerciaux tels qu'une scie à métaux pour créer une coupe perpendiculaire et nette.
- Ébavurer l'extrémité coupée pour éviter d'endommager le joint d'étanchéité.
- Retirez les débris de l'intérieur du tuyau avant l'assemblage.

Figure 3 - Tracer une ligne de coupe

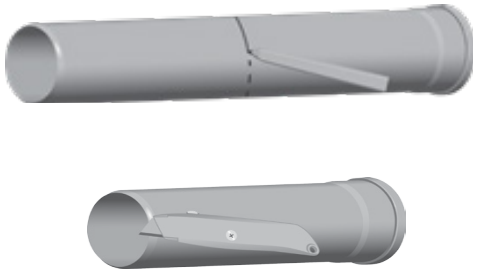

CONNEXIONS DES JOINTS ET INSTALLATION DES COLLIERS DE SERRAGE DE L'ÉVENT

- Chaque extrémité femelle de chaque longueur d'évent ou composant comporte un joint installé en usine. Avant le montage, assurez-vous que les joints sont correctement en place.
- L'eau peut être utilisée comme lubrifiant sur l'extrémité mâle du tuyau de ventilation pour faciliter l'assemblage.
- Installez la pince comme indiqué sur les figures 4, 5 et 6 pour les applications horizontales et verticales.
- Ouvrir la bride légèrement en séparant les anneaux l'un de l'autre.
- Glisser l'extrémité mâle du premier tuyau dans la bride ouverte de telle sorte que le renflement de l'extrémité femelle du tuyau empêche la bride de glisser du tuyau. Consulter les figures 5 et 6.
- Insérer l'extrémité mâle du second tuyau dans la bride du côté marqué « UP ». Enfoncer les deux tuyaux l'un dans l'autre.
- Vérifier que les deux tuyaux sont bien solidement enfoncés et que la bride est bien en place.

REMARQUE : pour répondre aux exigences des normes ULC-S636 et UL-1738, les colliers de serrage doivent être utilisés sur les composants de ventilation de 80 mm et 110 mm.

Figure 4 - Collier de serrage pour la tuyauterie de ventilation Natalini

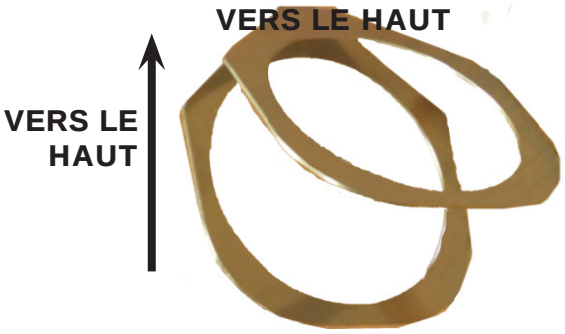

Figure 5 - Installation horizontale de la tuyauterie de ventilation Natalini avec collier de serrage

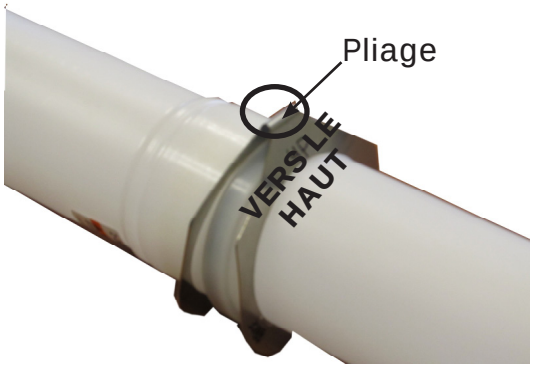

Figure 6 - Installation verticale de la tuyauterie de ventilation Natalini avec collier de serrage

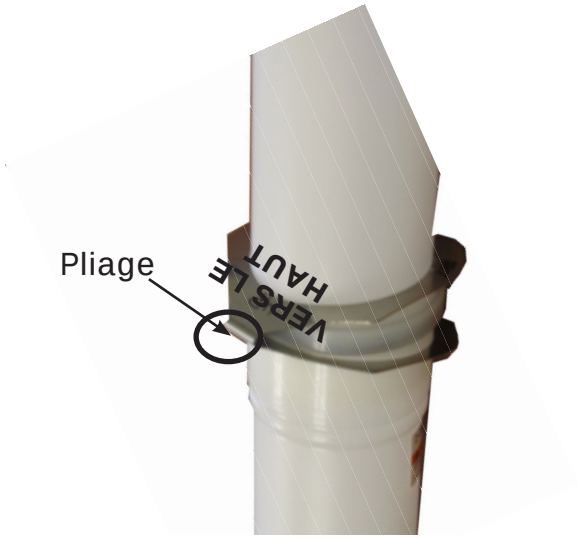

SUPPORT D'ÉVENT Voir la figure 7

- Utiliser le cintre à anneaux fendus ou l'équivalent pour soutenir le tuyau d'aération, sélectionnez la taille du cintre pour permettre au tuyau de se développer et de se contracter. Voir le tableau ci-dessous pour plus de détails.
- N'utilisez que des longueurs d'aération rigides pour les configurations d'aération horizontales, verticales et murales montées.
- Installez des supports sur des goujons muraux solides, des solives de plafond ou des surfaces.
- Support spatial entre parenthèses ne se 39 » (1m) séparés et adjacents à l'articulation.
- Utilisez des supports supplémentaires lors des changements directionnels, tels que les sections Coudes ou Tee au besoin.
- Installez des supports dans des goujons muraux solides, des solives de plafond, ou d'autres surfaces.

Configuration du tuyau	Taille d'OD de tuyau		Taille d'identification minimale du cintre	
Jumeau	80 mm	3,14 PO	86,35 mm	3,5 PO
Jumeau	110 mm	4,33 PO	116,35 mm	4,5 PO
Coaxial	100 mm	3,93 PO	106,35 mm	4,0 PO
Coaxial	125 mm	4,92 PO	131,35 mm	5,5 PO
Coaxial	160 mm	6,29 PO	166,35 mm	6,5 PO

Figure 7 - Supports de ventilation

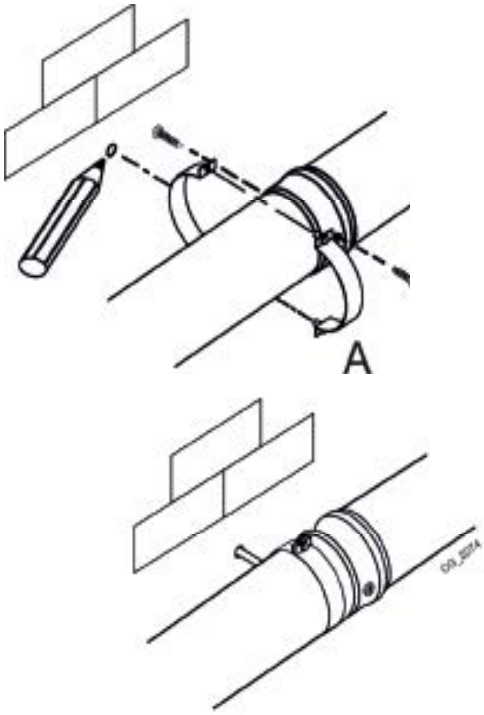

EMPLACEMENT D'ÉVENT

- Les extrémités mâles de tous les composants doivent être orientées et inclinées vers l'arrière à un minimum de 1/4 po par pied vers l'appareil afin d'assurer un écoulement libre du condensat vers l'appareil.

ARRÊTS DE FEU Voir figure 8

- Des arrêts de feu sont nécessaires à chaque pénétration de plafond/plancher, y compris un grenier. Les arrêts d'incendie ne sont pas nécessaires à la pénétration du pont du toit.
- Couper et/ou percer un trou de cadre. Voir tableau ci-dessous.
- Faites glisser les deux moitiés ensemble et attachez-les au plafond à l'aide de 8 clous de penny ou #8 vis en bois de 1 1/2 po à chacun des quatre coins et aux deux côtés qui se chevauchent.

Figure 8 - ARRÊTS DE FEU

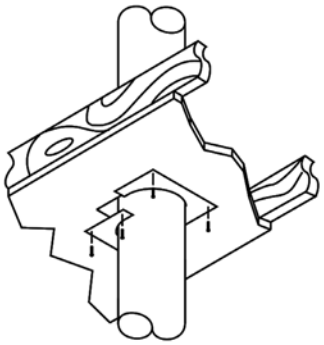

TABLE DE DIMENSIONNEMENT DE PÉNÉTRATION DE MUR ET DE PLAFOND				
	Diamètre de l'évent			
Résiliation	3″	4″	5″	6″
Verticale concentrique ou horizontale	5 ⅛”” 130mm	6 ⅛”” 155mm	7 ⅛” 180 mm	8 ⅛” 206 mm
Pipe jumelle Horizontal	**8 ⅜” x 3 ⅞” 212 x 85mm**	**9” x 4 ⅜” 228 x 100mm**	**N/A**	**N/A**
Pipe jumelle Horizontal (Dimensions de cadrage)	**8 ⅞” x 3 ⅞” 225 x 98mm**	**9 ⅜” x 4 ⅜” 238 x 112mm**	**N/A**	**N/A**
Horizontal unique	3 ⅜” “ 85mm	4” “ 100mm	N/A	N/A
Horizontal unique (Dimensions de cadrage)	3 ⅞ 98mm	4 ⅜ 112mm	N/A	N/A
Pipe simple Vertical	**3 ¾” 96mm**	**4 ½” 114mm**	**N/A**	**N/A**

INSTALLATION VERTICALE (RIGIDE, À TRAVERS LE TOIT)

- Le tuyau de ventilation peut être installé à une distance nulle des matériaux combustibles.
- Installez l'adaptateur d'appareil bitube tel qu'approuvé par le fabricant de l'appareil.
- Ajoutez des longueurs d'évent, des coudes et une ou plusieurs vidanges de condensat selon les besoins pour atteindre le parcours vertical final de l'évent.
- Si la course horizontale est supérieure à 39 po (1 m), installez des supports sur les solives ou les surfaces solides du plafond.
- Placez toute partie horizontale du système de ventilation à un angle non inférieur à ¼ po par pied vers l'appareil.
- Installez un support à tout changement de direction.
- Sur les parcours verticaux, installez des supports à une distance maximale de 78 po (2 m).
- Installez des supports sur des poteaux muraux ou des surfaces solides.
- L'ouverture du toit doit être légèrement plus grande que le diamètre de l'évent.
- Lorsque vous utilisez une extrémité, raccordez le tuyau de ventilation standard de manière à ce que l'extrémité femelle supérieure reste sous le solin de toit.
- Insérez l'extrémité (noire) dans le haut du tuyau de ventilation standard.
- Glissez une botte de toit approuvée (comme Oatey) ou un solin personnalisé sur le tuyau d'extrémité.
- Utilisez un toit approprié clignotant pour le type de toit. Sur un toit incliné, utilisez un clignotant réglable pour 0/12 à 5/12 et un clignotant de toit raide pour les toits inclinés de 5/12 à 12/12. Sur un toit plat, utilisez un toit plat clignotant.
- Suivez les instructions du fabricant de solins pour sceller correctement la pénétration du toit.
- Insérez un grillage aviaire dans le tuyau d'extrémité (selon le code local).
- Les extrémités verticales situées à plus de 59 po (1,5 m) au-delà de la ligne du toit doivent être soutenues par des contreventements ou des haubans.
- -La course verticale maximale ne doit pas dépasser 30 pieds.

Figure 9 - Vertical - Rigide, à travers le toit

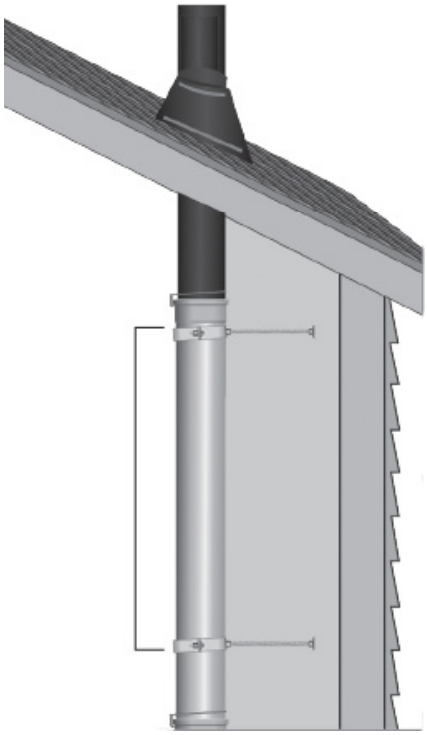

INSTALLATION VERTICALE (À TRAVERS UNE CHEMINÉE DE MAÇONNERIE)

- Lorsqu'une cheminée de maçonnerie est utilisée comme passage, la cheminée doit être structurellement saine et exempte de tout débris ou obstruction.
- Plusieurs systèmes de ventilation ou d'admission d'air peuvent être installés dans un chenal, en prenant soin d'éviter toute recirculation des gaz d'échappement.
- Fixez des entretoises sur chaque conduit ou prise d'air (en les décalant), puis tirez-les ou abaissez-les individuellement ou groupés, dans la chasse.
- Pour éviter l'accumulation de condensat et l'endommagement de l'évent, les compensations doivent être supérieures à 45 °. Les compensations multiples sont autorisées dans une chasse.
- Les éléments de ventilation se dilatent légèrement en fonctionnement normal. Le tuyau rigide peut se dilater vers le haut à travers le couvercle de la cheminée.
- Installez un support de base juste en dessous du point d'entrée dans la chasse.
- En mesurant à partir du support de base, fixez des entretoises à des intervalles de 78 po (2 m) ou moins au tuyau de ventilation.

REMARQUE : Les entretoises servent à maintenir le tuyau de ventilation éloigné des surfaces rugueuses, en évitant d'endommager le tuyau pendant l'installation ou le fonctionnement normal. Ils n'ont pas de fonction de soutien. Fixez les entretoises au tuyau même si la chasse est plus grande que la portée des entretoises.

Figure 10 - Vertical à travers une cheminée de maçonnerie

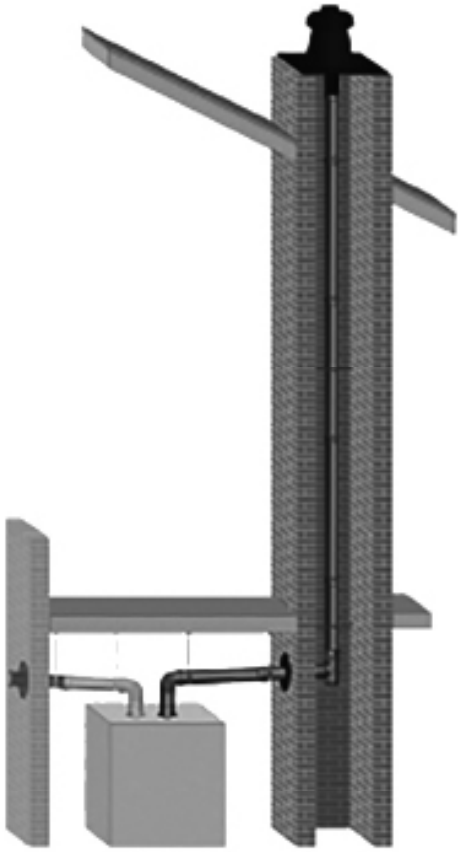

Figure 11 - Espaceurs

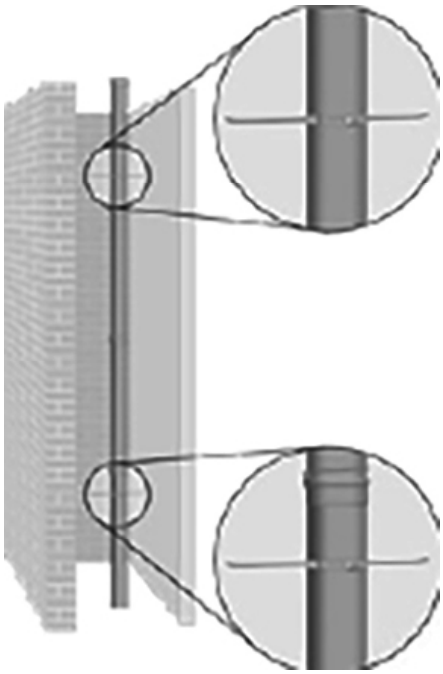

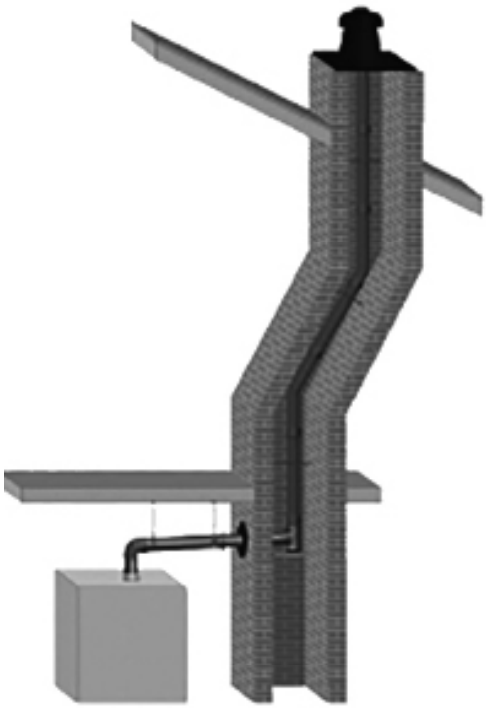

INSTALLATION VERTICALE (À TRAVERS LA CHEMINÉE DE MAÇONNERIE) (SUITE)

- Tirez les sections rigides assemblées (voir *Connexions des joints*) vers le haut (la baisse à partir du haut est une option, voir Outil d'installation).
- Glissez un anneau de connexion sur le bas du tuyau de ventilation (voir *Connexions des joints*).
- Cliquez sur l'anneau de connexion sur le support de base. Consulter la figure 12.
- Insérez la tige du support de base dans la console du support de base. Installez une rondelle de blocage sur la tige.
- Depuis le support de base, effectuez la connexion à l'appareil avec des composants rigides, en suivant les directives d'installation horizontale.
- Utilisez une plaque murale pour sceller la maçonnerie autour du tuyau de ventilation.
- N'installez pas d'évent de mortier. Le mortier a un effet néfaste sur l'évent.

Figure 12 - Installation de la console de support de la base et de la rondelle de blocage

EXTRÉMITÉ VERTICALE (CHEMINÉE DE MAÇONNERIE)

Figure 13 - Tuyau d'extrémité avec couvercle de cheminée

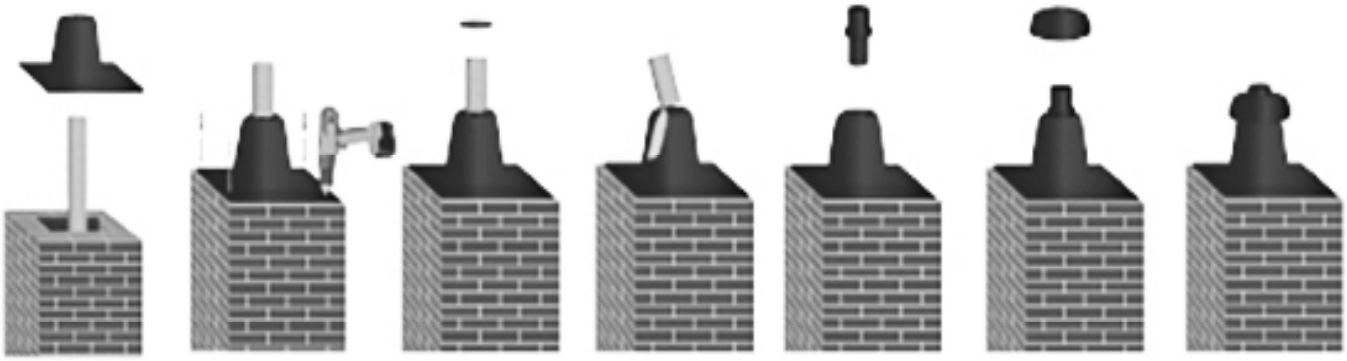

- Terminez le tuyau d'évent standard de sorte que l'extrémité femelle supérieure reste sous le haut du couvercle de la cheminée (fourni sur place).
- Insérez le tuyau d'extrémité (noir) dans le haut du tuyau de ventilation standard.
- Glissez le couvercle de la cheminée sur le tuyau d'extrémité.
- Ancrez le couvercle de cheminée à la maçonnerie selon les instructions du fabricant du couvercle.
- Insérez un grillage aviaire dans le tuyau d'extrémité (selon le code local).

MUR SIMPLE HORIZONTAL, INSTALLATION À TRAVERS LE MUR

- La longueur totale équivalente de l'évent ne peut être supérieure à celle indiquée dans les instructions du fabricant de l'appareil.
- Trouver l'endroit le plus approprié pour perforer le mur selon les spécifications ANSI Z223.1/NFPA54.
- Comme le tuyau de ventilation peut être installé à un dégagement zéro, découpez un trou (scie à trou de serrure) légèrement plus grand que le diamètre extérieur du bourrelet de joint.
- Si la longueur horizontale est supérieure à 39 po (1 m), installez des supports sur les solives ou les surfaces solides du plafond.
- Placez toute partie horizontale du système de ventilation à un angle d'au moins trois (3) degrés ou ¼ po par pied vers l'appareil.
- Installez l'adaptateur à deux tuyaux de l'appareil comme approuvé par le fabricant de l'appareil.
- Ajoutez des longueurs d'évent, des coudes et un ou plusieurs drain(s) de condensat selon les besoins pour atteindre la pénétration du mur (voir Connexions de joints).
- Si l'extrémité de l'évent se trouve dans une zone qui sera exposée à la lumière directe du soleil, il est recommandé d'utiliser des composants d'évent stabilisés aux UV (noirs) à l'extérieur du bâtiment.
- Scellez la zone du mur autour de l'évent avec du silicone.

FIGURE 14 – Tuyau double avec extrémités d'évent horizontales séparées

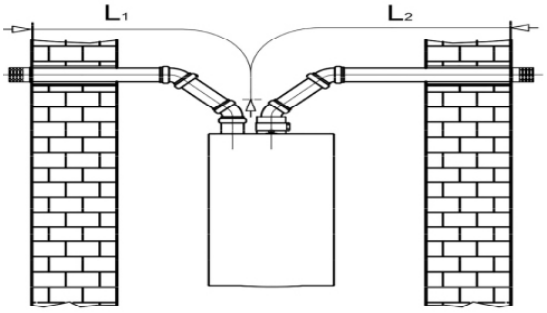

Cette extrémité peut être utilisée sur :
2 po/60 mm SUR 165/205
3 po/80 mm SUR TOUTES LES DIMENSIONS évent uniquement

FIGURE 15 – Tuyau double avec extrémités d'évent horizontales séparées

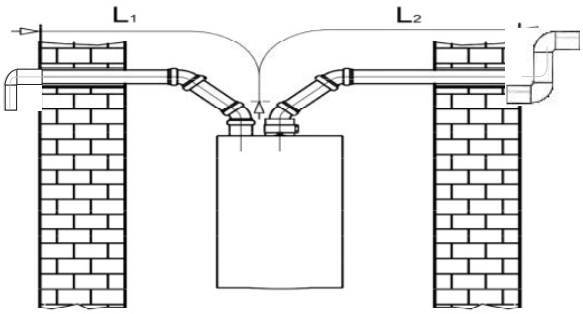

Cette extrémité peut être utilisée sur :
2 po/60 mm SUR 165/205
3 po/80 mm SUR TOUTES LES DIMENSIONS évent uniquement

FIGURE 16 – Tuyau double avec extrémités d'évent horizontales séparées avec un té sur l'échappement

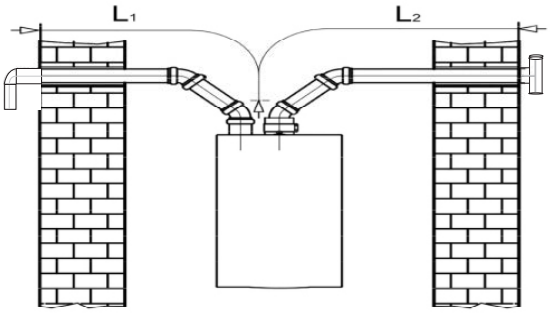

Cette extrémité peut être utilisée sur :
2 po/60 mm SUR TOUTES LES DIMENSIONS
3 po/80 mm SUR TOUTES LES DIMENSIONS évent uniquement

LES EXTRÉMITÉS D'ÉVENT HORIZONALES

- Si elle traverse un mur, l'évent ne doit pas s'étendre à plus de 12 po (305 mm) de l'extérieur du mur.
- Tés d'extrémité, des coudes de 45 ° ou 90 ° peuvent être utilisés pour diriger les gaz de combustion dans les directions souhaitées.
- Des configurations de tuba peuvent être utilisées lorsque la pénétration du mur ne répond pas aux spécifications de l'emplacement en « V ».
- Toute partie verticale d'un évent ou d'une prise d'air qui se trouve à l'extérieur du bâtiment doit être fixée au bâtiment à l'aide de colliers de soutien.
- Installez des grillages anti-oiseaux dans toute ouverture extérieure de ventilation ou de prise d'air (facultatif).

FIGURE 17 – Distance minimale d'un centre à l'autre entre l'adaptateur d'évacuation à paroi simple et la prise d'air

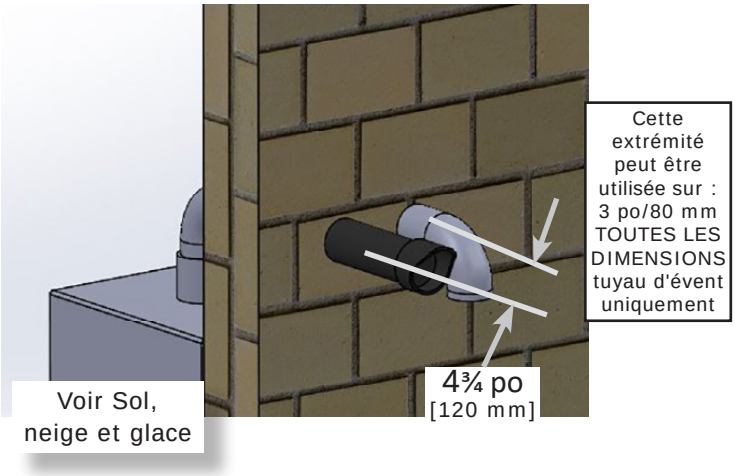

⚠ MISE EN GARDE

Danger d'asphyxie! Maintenez un dégagement de 12 po au-dessus du niveau ou de la pente de neige la plus élevée prévue, ou de la plus élevée des deux. Veuillez vous référer à vos codes locaux pour connaître le niveau de neige dans votre région. Le non-respect de ces consignes pourrait entraîner la mort ou des blessures graves.

Tous les tuyaux d'évent et de prise d'air de combustion ainsi que tous les raccordements doivent respecter les normes suivantes :
N'utilisez que des matériaux de ventilation approuvés par le fabricant ou des matériaux de ventilation pour lesquels une colle et un apprêt sont approuvés : ULC S636 au Canada, aux États-Unis.

FIGURE 18 Emplacement de l'extrémité de la cheminée

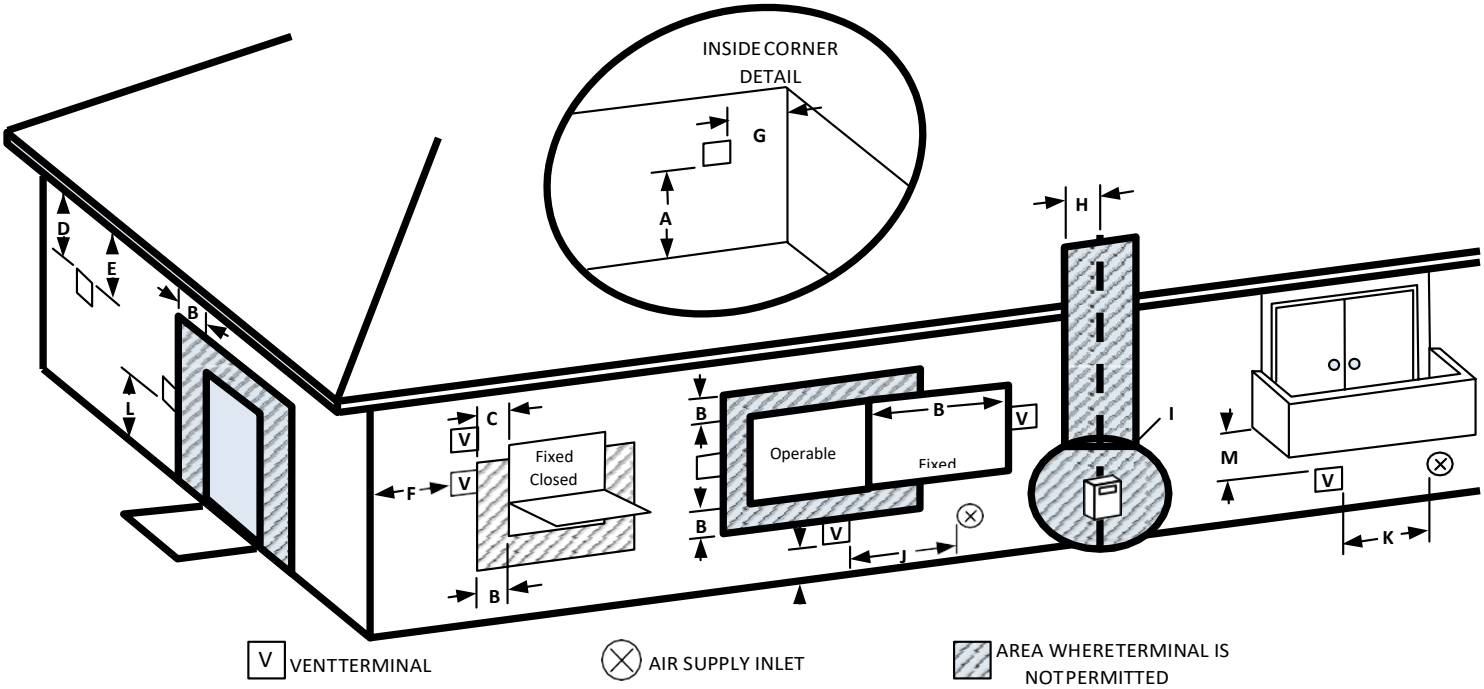

Dégagements minimaux par rapport aux extrémités d'évent			
		Installations aux États-Unis	**Installations au Canada**
A	Dégagement au-dessus du sol, d'une véranda, d'un porche, d'une terrasse ou d'un balcon	12 po (305 mm)	12 po (305 mm)
B	Dégagement par rapport à une fenêtre ou à une porte qui peut être ouverte	12 po (305 mm)	3 pi. (0,9 m)
C	Dégagement par rapport aux fenêtres toujours fermées	*12 po (305 mm)	*12 po (305 mm)
D	Dégagement vertical par rapport au soffite ventilé situé au-dessus de l'extrémité, à l'intérieur d'une distance horizontale de 2 pieds (610 mm) de la ligne centrale de l'extrémité	18 po (457 mm)	18 po (457 mm)
E	Dégagement par rapport aux soffites non ventilés	18 po (457 mm)	18 po (457 mm)
F	Dégagement par rapport aux coins externes	9 po (229 mm)	9 po (229 mm)
G	Dégagement par rapport aux coins internes	36 po (456 mm)	36 po (456 mm)
H	Dégagement de chaque côté de la ligne centrale prolongée au-dessus d'un compteur/régulateur	3 pi. (0,9 m) à l'intérieur d'une hauteur de 15 pi. (4,5 m) au-dessus du module du compteur/régulateur	3 pi. (0,9 m)
I	Dégagement par rapport à la sortie de l'évent d'entretien	3 pi. (0,9 m)	3 pi. (0,9 m)
J	Dégagement par rapport à un système non mécanique d'alimentation en air de l'immeuble ou de la prise d'air nécessaire à la combustion de tout autre appareil	12 po (305 mm)	3 pi. (0,9 m)
K	Dégagement par rapport à un système mécanique d'alimentation en air de l'immeuble	*3 pi. (0,9 m)	6 pi. (1,8 m)
L	Dégagement au-dessus d'un trottoir ou d'une entrée pavés situés dans une propriété publique	*7 pi. (2,1 m)	7 pi. (2,1 m) †
M	Dégagement sous une véranda, un porche, une terrasse ou un balcon	*12 po (305 mm) ‡	12 po (305 mm) ‡
† L'extrémité d'un évent ne doit pas se trouver directement au-dessus d'un trottoir ou d'une entrée pavés mitoyens qui se trouvent entre deux habitations unifamiliales.		*Dans le cas où le dégagement n'est pas précisé dans les normes ANSI Z223.1/NFPA 54 ou CSA B149.1, le dégagement doit respecter les codes d'installation locaux, les exigences du fournisseur de gaz et les présentes instructions d'installation.	
‡ Autorisé uniquement si la véranda, le porche, la terrasse ou le balcon est entièrement ouvert sur au moins un côté sous le plancher.			

Remarque : Les codes ou règlements locaux peuvent exiger un dégagement supérieur. La cheminée du tuyau d'évacuation doit être exposée à l'air extérieur de manière à permettre la libre circulation de l'air en tout temps. Dans certaines conditions météorologiques, la cheminée peut émettre un panache de vapeur. Éviter de positionner la cheminée à un endroit où cela pourrait nuire.

DIRECTIVES DE BASE POUR L'INSTALLATION COAXIALE

Connexion de joints

- Les raccords de ventilation doivent être fermement pressés ensemble pour que les joints forment un joint étanche à l'air.
- Pour assurer un assemblage optimal, fixez-le à l'aide de deux vis auto-taraudeuses #8 x 3/4 po fournies. Visser à travers les trous pré-percés dans la douille femelle métallique.
- Fixez l'évent au mur ou au plafond à l'aide de colliers de serrage ou de crochets de fer perforés.

FIGURE 19 - Connexion de joints

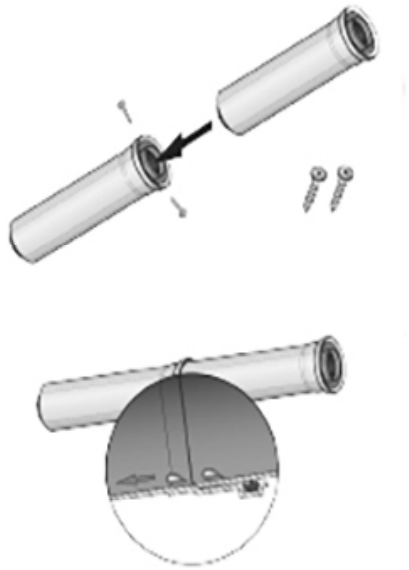

Régulation de la condensation

- Les longueurs d'évent horizontales doivent présenter un écart minimum de ¼ po par pied par rapport à l'appareil.

Raccordement de l'appareil (dessus de l'appareil femelle)

- Insérez l'extrémité mâle d'un élément de ventilatio la partie supérieure femelle de l'appareil.

FIGURE 20 - Connexion femelle de l'appareil

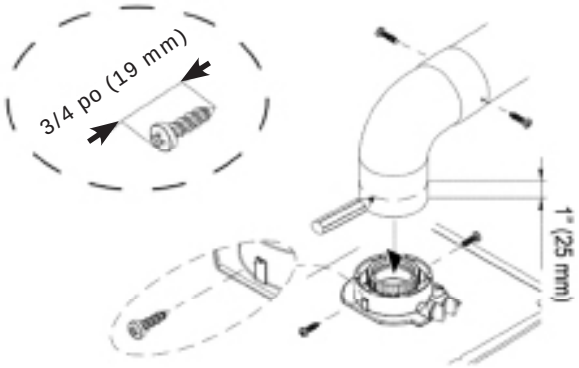

Raccourcissement des extensions de ventilation

- Le tuyau intérieur doit toujours dépasser de 0,4 po (10 mm) le tuyau extérieur blanc à l'extrémité mâle de la rallonge de l'évent.
- Coupez toujours l'extrémité mâle de la rallonge du tuyau de ventilation. N'essayez pas de couper l'extrémité femelle.
- Lorsque l'on coupe aux dimensions de l'évent extérieur, les longueurs se chevauchent de 1,25 po (37 mm).
- Ébavurez l'entrée d'air (extérieur) et l'échappement (intérieur). Le non-respect de cette règle peut entraîner la détérioration du joint d'étanchéité.

FIGURE 21 - Raccourcissement des extensions d'évent

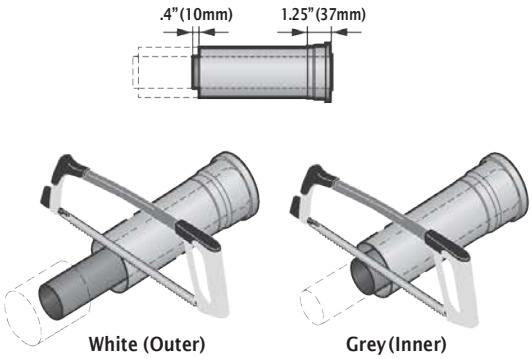

⚠ MISE EN GARDE

Une mauvaise installation du système de ventilation et de ses composants, ou le non-respect de toutes les directives d'installation, peut entraîner des dommages matériels ou des blessures graves.

SYSTÈME DE VENTILATION CONCENTRIQUE HORIZONTALE

Identifier l'emplacement de l'évent

- Raccorder le coude du tuyau d'évent au sommet de la chaudière et régler l'orientation du coude dans la direction souhaitée (vers l'arrière, la droite ou la gauche).
- Mesurer la distance de la surface du mur extérieur jusqu'au coude, cette dimension sera appelée « X ». Ajouter la distance « Y » + 2 po (60 mm) à « X ». Cela représente la dimension totale de l'évent. Consulter la figure 22.
- Marquer la dimension du dessus de l'évent de la prise d'air extérieure en aluminium. Mesurer la longueur de l'excédent et transférer la dimension au tuyau d'évacuation intérieur gris.
- Retirer l'excédent des deux conduits d'évent (évacuation et air). Vérifier que les extrémités coupées sont bien droites et exemptes de bavures. Insérer le tuyau d'évent dans l'entrée d'air et passer à travers le trou dans le mur.
- Vérifier les mesures avant de couper. Le dégagement par rapport aux matériaux combustibles est nul en cas d'utilisation d'un système d'évent coaxial.
- Après l'installation de l'évent, utiliser un dispositif d'analyse étalonné pour vérifier qu'il n'y a pas de recirculation de résidus de combustion.
- Assurer que l'extrémité est positionnée avec les fentes vers le bas.

Installation finale du système de ventilation

- Après avoir coupé la longueur appropriée, positionnez la plaque murale et faites glisser l'extrémité horizontale à travers le trou dans le mur. Positionnez la plaque murale autour de l'extrémité mâle de la terminaison.
- Faites glisser l'extrémité mâle de la terminaison dans le coude du tuyau de ventilation à 87 °.
- Sécurisez le système avec une pince de support d'extrémité appropriée.
- Remplissez les espaces entre le mur et l'évent.

FIGURE 22 - Système de ventilation concentrique

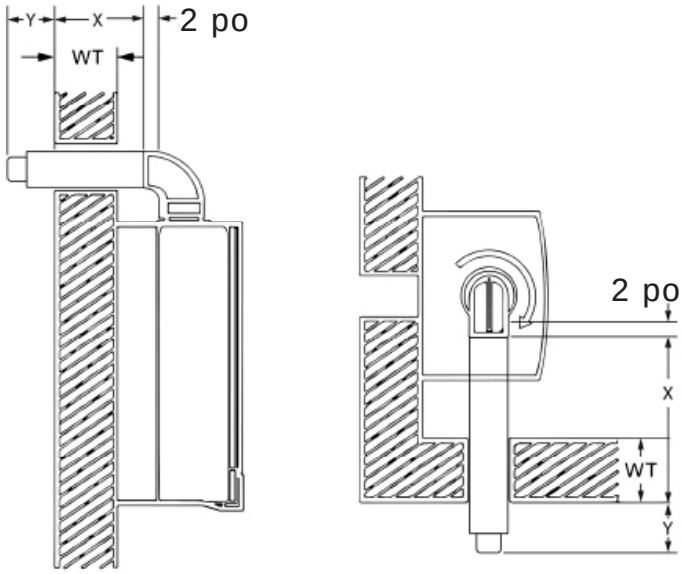

EM = épaisseur du mur

Remarque : 2 po correspond à la profondeur d'insertion du tuyau droit au coude.

FIGURE 23 - Système de ventilation concentrique horizontale

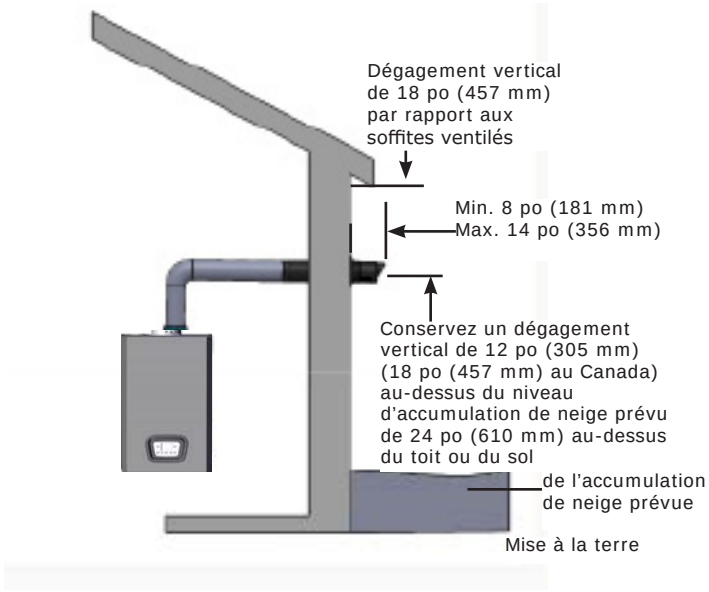

SYSTÈME DE VENTILATION CONCENTRIQUE VERTICALE

Identifiez l'emplacement de l'évent

- Déterminez l'endroit où sera installé le terminal d'évacuation du toit.
- En tenant compte de l'angle du toit, découpez le trou avec une dimension qui permet d'installer le terminal de toit à évacuation verticale.

Coupez à la bonne taille

- Le terminal peut être raccourci en coupant les tuyaux intérieurs et extérieurs. Voir les directives d'installation de base de concentrique pour le raccourcissement.
- Ébavurez l'entrée d'air (extérieur) et l'échappement (intérieur). Le non-respect de cette règle peut entraîner la détérioration du joint d'étanchéité.

Montage du système de ventilation

- Les raccords de ventilation doivent être fermement pressés ensemble afin que les joints forment un joint étanche à l'air.
- Sécurisez le système avec une pince de support d'extrémité appropriée.

FIGURE 24 - Système de ventilation concentrique verticale

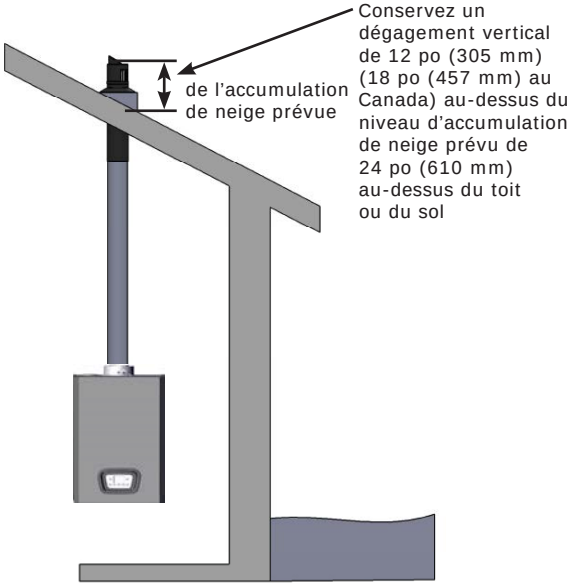

LISTE DES COMPOSANTS

Numéro du kit	Description - Chaque trousse comprend les instructions et l'étiquette
550004186	PIPE COAXIALE 1M 60MM/100MM
550004187	COUDE COAXIAL 90 DEG 60MM/100MM
550004188	COUDE COAXIAL 45 DEG 60MM/100MM
550004189	TERMINAISON D'ÉVENT HORIZONTAL COAXIAL 60MM/100MM
550004190	TERMINAISON D'ÉVENT VERTICAL COAXIAL 60MM/100MM
550004191	ADAPTATEUR JUMEAU PIPE 60MM/100MM TO 80MM
550004192	JUMEAU PIPE 1M 80MM
550004193	COUDE DE PIPE JUMEAU 90 DEG 80MM
550004194	COUDE DE PIPE JUMEAU 45 DEG 80MM
550004195	TERMINAISON D'ÉVENT HORIZONTAL DE TUYAU JUMEAU 80MM
550004196	JUMEAU TUYAU VERTICAL VENT TERMINAISON 80MM
550004197	PIPE COAXIALE 1M 80MM/125MM
550004198	COUDE COAXIAL 90 DEG 80MM/125MM
550004199	COUDE COAXIAL 45 DEG 80MM/125MM
550004200	TERMINAISON D'ÉVENT HORIZONTAL COAXIAL 80MM/125MM

Numéro du kit	Description - Chaque trousse comprend les instructions et l'étiquette
550004201	TERMINAISON D'ÉVENT VERTICAL COAXIAL 80MM/125MM
550004202	ADAPTATEUR JUMEAU PIPE 80MM/125MM TO 80MM
550004203	PIPE COAXIALE 1M 110MM/160MM
550004204	COAXIAL TUYAU ELBOW 90 DEG 110MM/160MM
550004205	COAXIAL TUYAU ELBOW 45 DEG 110MM/160MM
550004206	TERMINAISON DE VENTILATION HORIZONTALE COAXIAL 110MM/160MM
550004207	TERMINAISON D'ÉVENT DE VERTICULE COAXIAL 110MM/160MM
550004208	TWIN PIPE ADAPTER 110MM/160MM TO 110MM
550004209	JUMEAU PIPE 1M 110MM
550004210	COUDE DE PIPE JUMEAU90 DEG 110MM
550004211	COUDE DE PIPE JUMEAU 45 DEG 110MM
550004212	TERMINAISON D'ÉVENT HORIZONTAL DE TUYAU JUMEAU 110MM
550004213	JUMEAU TUYAU VERTICAL VENT TERMINAISON 110MM
Numéro du kit	**Description - Chaque kit énuméré ci-dessous comprend des instructions**
550004214	ACIER COUPE-FEU, 3 PO
550004215	ACIER COUPE-FEU, 4 PO
550004216	ACIER COUPE-FEU, 4,5 PO
550004217	ACIER COUPE-FEU, 5 PO
550004218	ACIER COUPE-FEU, 6,5 PO

Baxi N.A. 2201 Dwyer Avenue, Utica, NY 13501
Tél. : 844 422-9462
www.baxiboilers.com

Les spécifications sont sujettes à modification sans préavis.
©2020 BAXI N.A.